Ampeg®

ROCKET BASS

# RB-108, RB-110, RB-112, RB-115, and RB-210 Combo Amplifiers

## クイックスタート・ガイド

## 同梱品

Rocket Bass® RB-108, RB-110, RB-112, RB-115またはRB-210アンプ、電源ケーブル、クイックスタート･ガイド

## 接続例

### スタンダードな接続

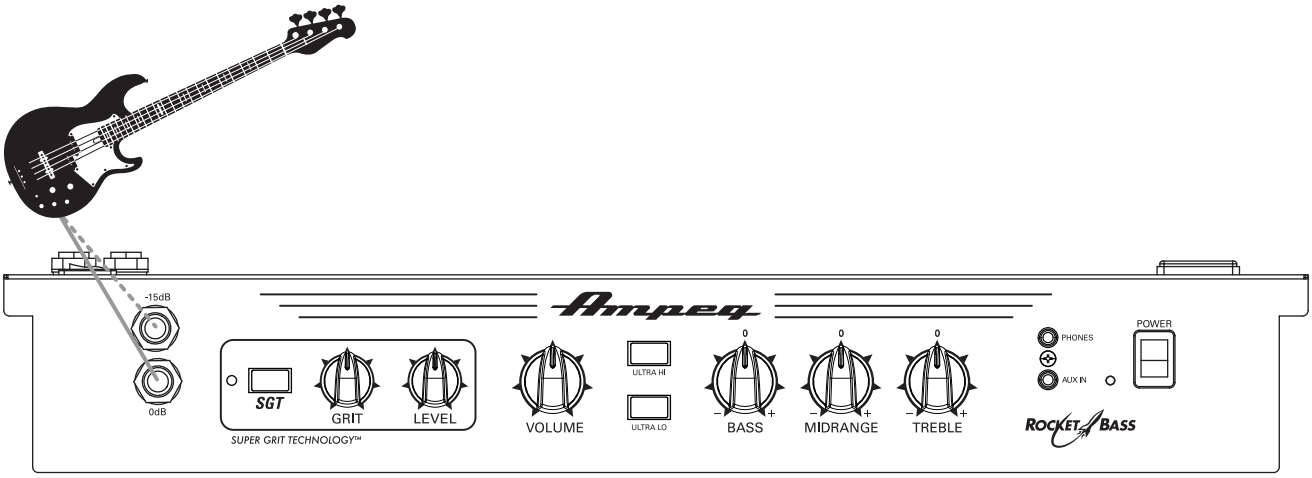


### 練習時の接続

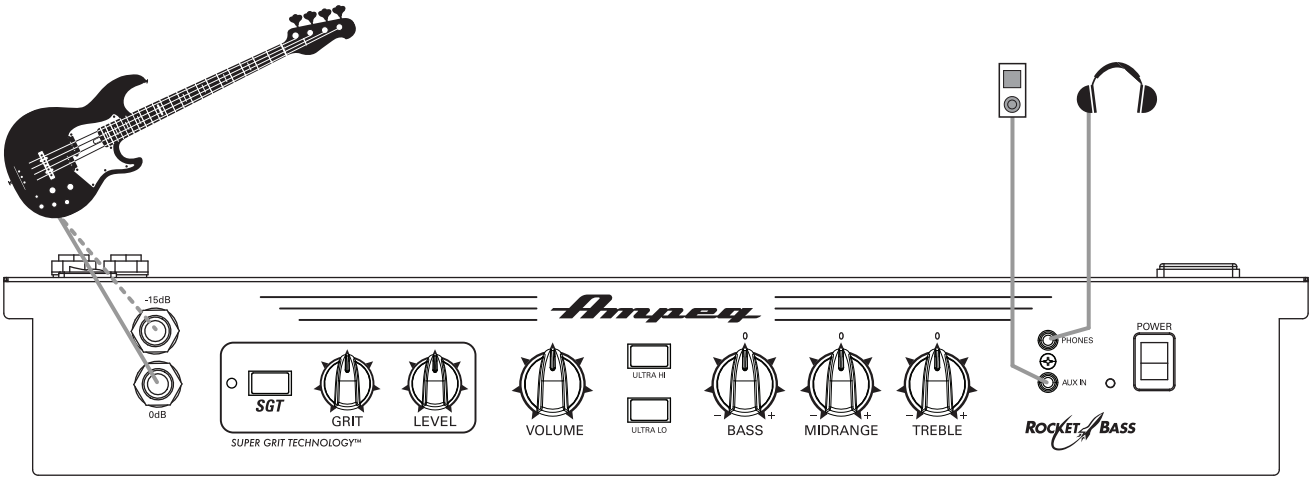


### PA/録音時の接続

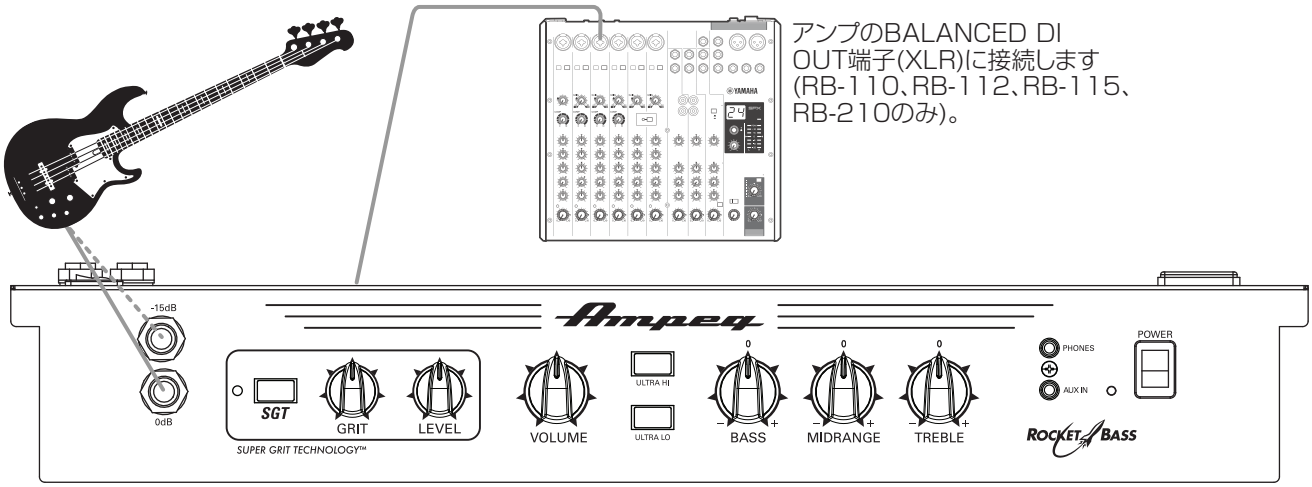

# トップ&リアパネル

RB-108

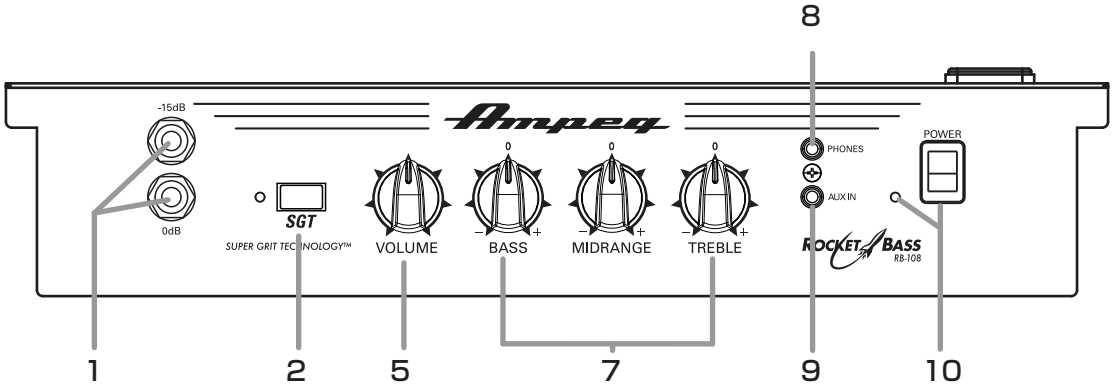


RB-110

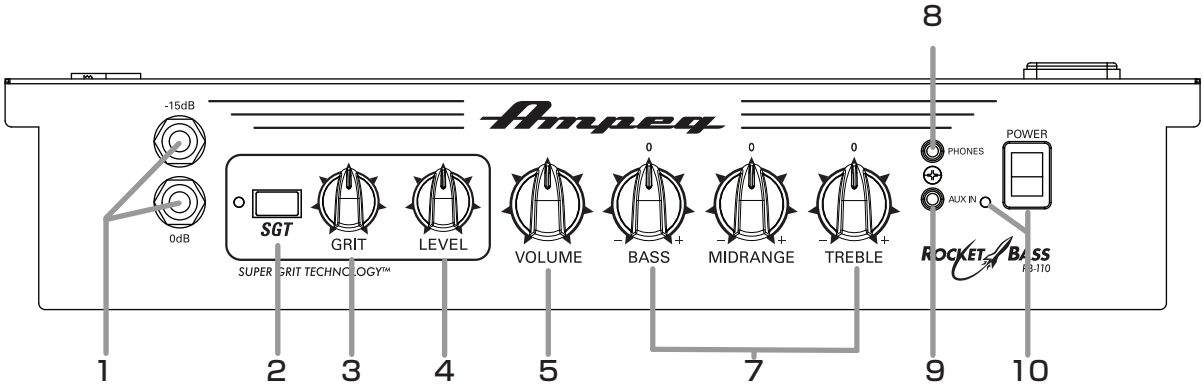


RB-112/RB-115/RB-210

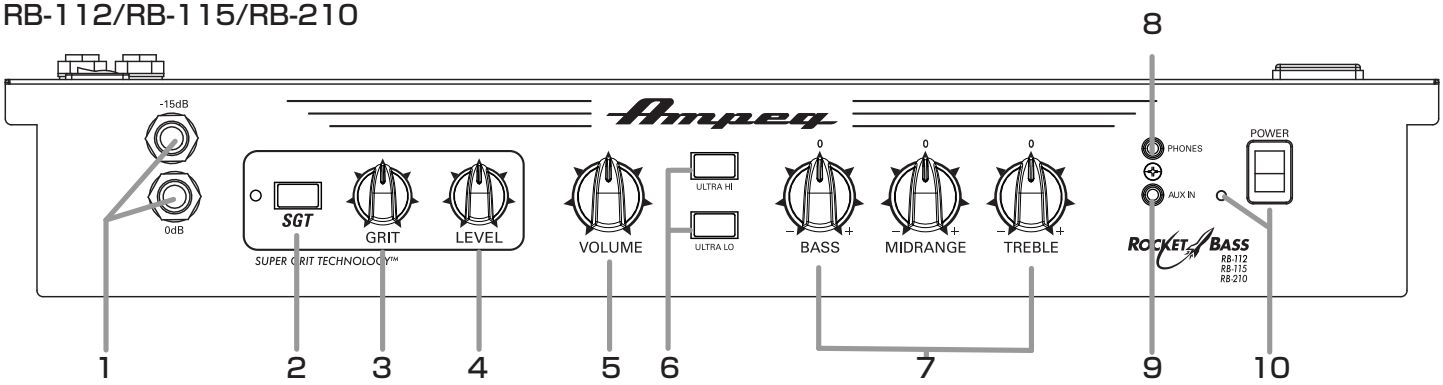


リアパネル

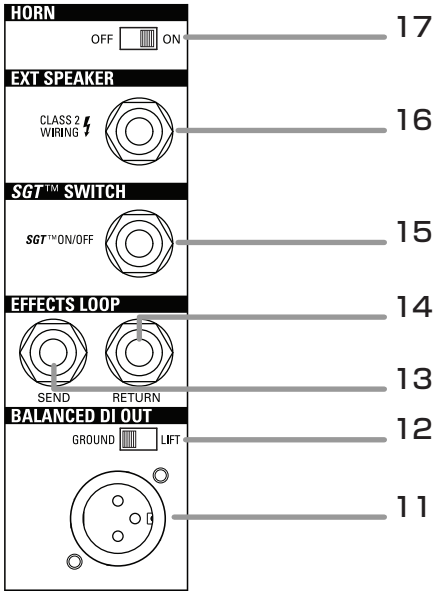

## トップ&リアパネルの詳細

1. **6.3mm入力:** パッシブまたはアクティブ･インストルメントをこの入力端子へ接続します。高出力ピックアップやアクティブ･エレクトロニクスを含むインストルメントを使用する際には、–15dB端子に接続することをお勧めします。
2. **SGT™オン/オフ:** SGT (「Super Grit Technology™」)オーバードライブ･サーキットをオン/オフにします。
3. **SGT GRIT:** SGTサーキットの「グリット」やドライブの量を調節します(RB-110、RB-112、RB-115、RB-210のみ搭載)。
4. **SGT LEVEL:** SGTサーキットのレベル全体を調節します(RB-110、RB-112、RB-115、RB-210のみ)。
5. **VOLUME:** アンプの出力レベル全体を調節します。
6. **ULTRA HI/ULTRA LOスイッチ:** 高周波域または低周波域をブーストします(RB-112、RB-115、 RB-210のみ)。
7. **BASS/MIDRANGE/TREBLEノブ:** 特定の周波数域のレベルをブースト、またはカットしてサウンドを強調します。
8. **PHONES:** ここにステレオヘッドフォンを接続します。
9. **AUX IN:** MP3プレーヤーまたは他の音源に使用するアナログ入力端子です。
10. **POWERスイッチとLED:** 電源のオン/オフを切り替え、LEDもまた点灯/消灯します。
11. **BALANCED DI OUT:** EQ処理後,VOLUME処理後、EFFECTS LOOP処理後の信号を、外部パワーアンプ、ミキサー、または録音機器へ供給します(RB-110、RB-112、RB-115、RB-210のみ)。
12. **GROUND/LIFTスイッチ:** BALANCED DI OUT端子にグランド接続を接続します(RB-110、RB-112、RB-115、RB-210のみ)。
13. **EFFECTS LOOP SEND端子:** 6.35mmの不平衡TSケーブルを使用して、外部FXプロセッサ(RB-112、RB-115、およびRB-210のみ)の入力に接続します。
14. **EFFECTS LOOP RETURN端子:** 6.35mmの不平衡TSケーブルを使用して、外部FXプロセッサ(RB-112、RB-115、およびRB-210のみ)の出力に接続します。
15. **SGT FOOTSWITCH入力:** オプションのTSフットスイッチを使用して**SGT**オーバードライブ･サーキットをオン/オフにします(RB-112、RB-115、RB-210のみ)。
16. **EXT SPEAKER出力:** 外部8Ωスピーカー･キャビネット接続用6.3mm TS出力端子(RB-115、RB-210のみ)。
17. **HORN ON/OFFスイッチ:** 高周波数域のホーンをオン/オフに切り替えます(RB-210のみ)。

## はじめに

1. 同梱の**「安全上のご注意」**をよくお読みください。
2. POWERスイッチがオフになっていることを必ず確認してから接続を行ってください。
3. 同梱の電源ケーブルをアンプのIECコネクターにしっかりと差し込みます。電源ケーブルをアース付き電源コンセントに接続します。アンプはリアパネルに記載されている適切な電圧を受け入れます。
4. 楽器はシールドされた6.3mm接続ケーブル(シールドタイプ)を使用して接続します。
5. コントロール類は全てオフにした状態で、アンプのPOWERスイッチを上に押し上げて電源を入れます。
6. 楽器を弾きながら、VOLUMEノブで好みのレベルに調節します。
7. BASS/MIDRANGE/TREBLEノブで好みの音に調節します。

## 技術仕様

| | Rocket Bassコンボ・アンプ | | | | |
|---|---|---|---|---|---|
| | RB-108 | RB-110 | RB-112 | RB-115 | RB-210 |
| 定格出力 | 30W | 50W | 100W | 200W | 500W |
| スピーカー仕様 | 1 x 8"<br>4Ω | 1x10"<br>4Ω | 1x12" Lavoce®<br>4Ω | 1x15" Lavoce<br>8Ω | 2x10" Lavoce<br>16Ω スピーカーごと |
| 外部スピーカー仕様 | なし | なし | なし | 100W @ 8Ω<br>最小8Ω | 250W @ 8Ω<br>最小8Ω |
| 最大作動範囲 | 周囲温度45°C, 相対湿度93%、動作標高2000mまで | | | | |
| 電源要件 | 100-240V~<br>50-60 Hz<br>最大45W | 100-240V~<br>50-60 Hz<br>最大70W | 100-240V~<br>50-60 Hz<br>最大150W | 100-240V~<br>50-60 Hz<br>最大280W | 100-240V~<br>50-60 Hz<br>最大600W |
| 寸法<br>(H x W x D) | 433 x 411 x<br>306 mm | 481 x 411 x<br>330mm | 543 x 462 x<br>360mm | 570 x 513 x<br>354mm | 654 x 513 x<br>354mm |
| 質量 | 10.45kg | 10.20kg | 11.75kg | 15.45kg | 17.7kg |

製品の仕様は変更されることがあります。

## 保証とサポート

**www.ampeg.com**へアクセスしてください。

(1) お客様が製品を購入した地域で受けることのできる**保証**内容について確認することができます。購入した際のレシートは大切に保管してください。

(2) 購入された製品の**オーナーズ・マニュアル**の完全版（英語版）を取得し、印刷することも可能です。

(3) 購入された製品を**登録**することができます。

(4) テクニカルサポートへ**問い合わせ**することができます。

### ご購入・お取扱いに関するお問い合わせ窓口

ヤマハミュージックジャパンお客様コミュニケーションセンター

ギター・ドラムご相談窓口

ナビダイヤル(全国共通番号)

TEL 0570 - 056 - 808

上記番号でつながらない場合は053 - 533 - 5003におかけください。

受付時間 月曜～金曜 10:00～17:00（土日・祝日・センター指定定休日を除く）

メールWebフォーム:

ヤマハ日本語HPホーム ＞ サポート ＞ お問い合わせ ＞ 楽器お問い合わせ ＞ ギター・ベース・ドラム

### 修理に関するお問い合わせ窓口

ヤマハ修理ご相談センター

ナビダイヤル(全国共通番号)

TEL 0570 - 012 - 808

上記番号でつながらない場合は053 - 460 - 4830におかけください。

受付時間 月曜～金曜 10:00～17:00（土日・祝日・センター指定定休日を除く）

メールWebフォーム:

ヤマハ日本語HPホーム ＞ サポート ＞ 修理相談 ＞ その他商品（BODiBEAT、TENORI-ON等 電気音響商品）

### 輸入発売元

株式会社ヤマハミュージックジャパン

LM営業部　ギター営業推進課

〒108-8568 東京都港区高輪2−17−11

TEL 03 - 5488 - 6195

**www.ampeg.com**
**Yamaha Guitar Group, Inc.**
**26580 Agoura Road, Calabasas, CA 91302-1921 USA**
**Part No. 40-00-0555 Rev E**

ヒューズには様々な種類があり、異なった種類と交換すると動作不良や感電、火災の原因になる可能性があります。
交換するヒューズは必ず電気定格及び仕様のものを使用してください。各数字と記号は次を表しています。
例:T3AL250Vの場合
① T　② ●A　③ L　④ ■V　について以下に示す。

① 相対的溶断時間/電流特性を示す記号
T:タイムラグ型、F:速断型を示す。
② ●A:定格電流 。
③ 遮断容量を示す記号
L:低遮断容量、E:中遮断容量、H:高遮断容量を示す。
④ ■V:定格電圧 。

© 2023 Yamaha Guitar Group, Inc. 著作権所有
Ampeg、Ampegロゴ、Rocket Bass、SGT 及びSuper Grit Technology は米国及び他の国々で登録されたYamaha Guitar Group, Inc.の商 標です。LavoceはLavoce Co., LTD Limited.の登録商標です。

モデル番号とシリアル番号は、製品ラベルに記載されています。これらの番号を以下に記録し、この文書は記録用として保管してください。

**モデル番号:** _____

**シリアルナンバー:** _____